Horizon

クイックガイド

本書では操作手順の概略のみを説明しています。
ユーザーズマニュアルをよくお読みのうえ、
安全に正しくお使いください。

卓上製本機 BQ-27II

警告
火傷

電源投入と同時にメルトタンクは加熱され、180℃前後の高温になります。手を触れないように注意してください。火傷をする可能性があります。

1 メインスイッチを入れます。

- 約 12 分後にドラムが回転し、スタートランプ (オレンジ色) が点灯します。スタートランプ点灯中は使用可能です。

約 3 分間使用しない状態が続くと自動的にドラムの回転が停止します。使用可能状態にするには、スタートボタンを 1 回押してください。

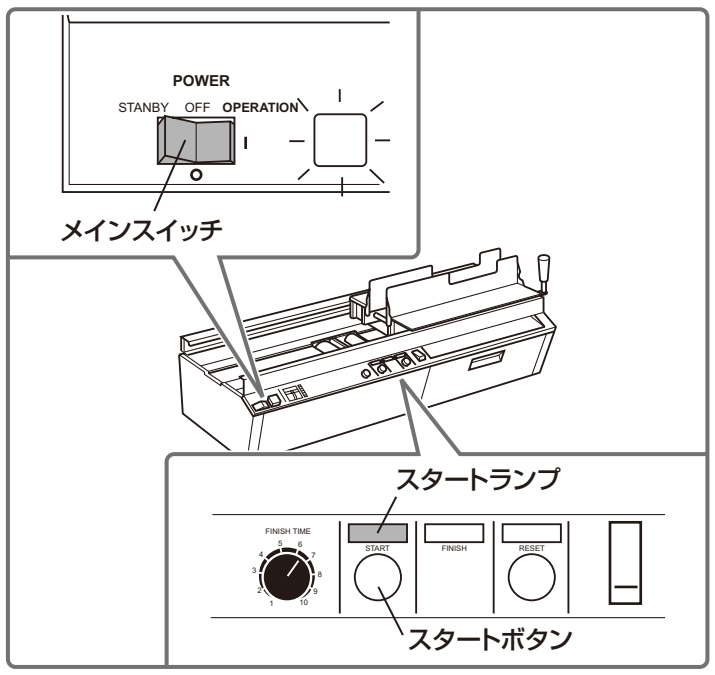

2 用紙をクランパーにセットし、用紙に押し付けてからクランパーレバーを倒しロックします。

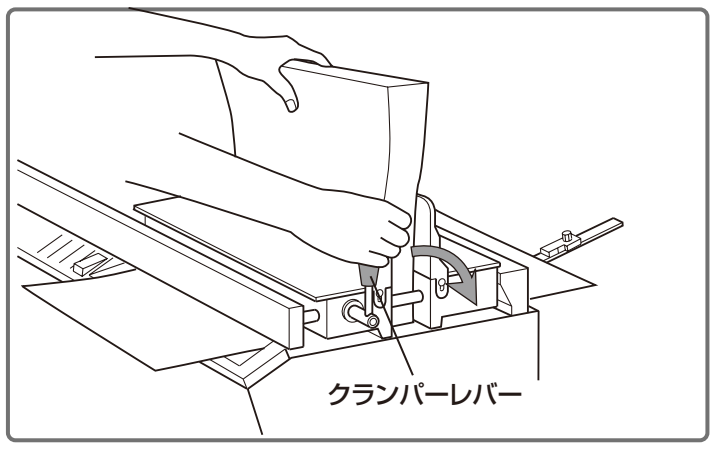

- 用紙は下方へそろえ、クランパー基準シャフト (左基準) に当ててセットしてください。

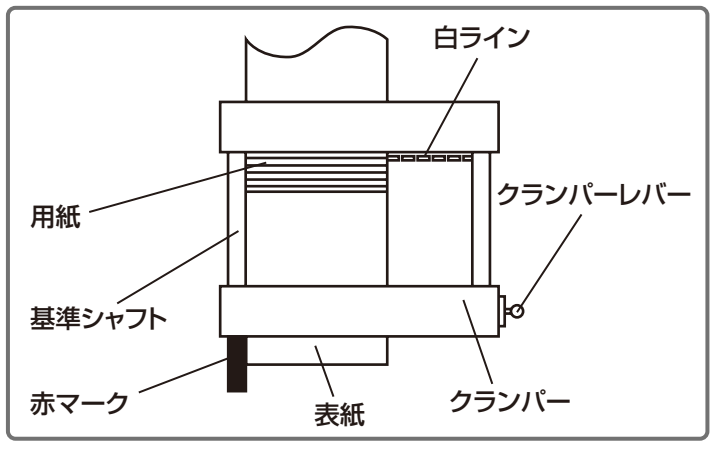

3 スタートボタンを押します。

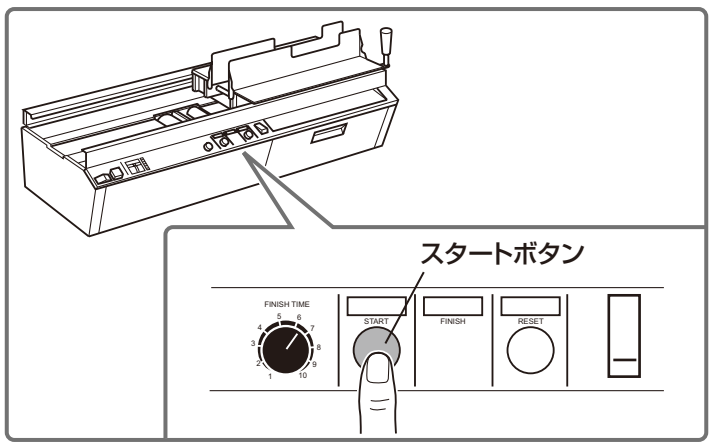

4 フィニッシュランプ (青色) が点灯後にクランパーレバーを戻して、冊子を取り出します。

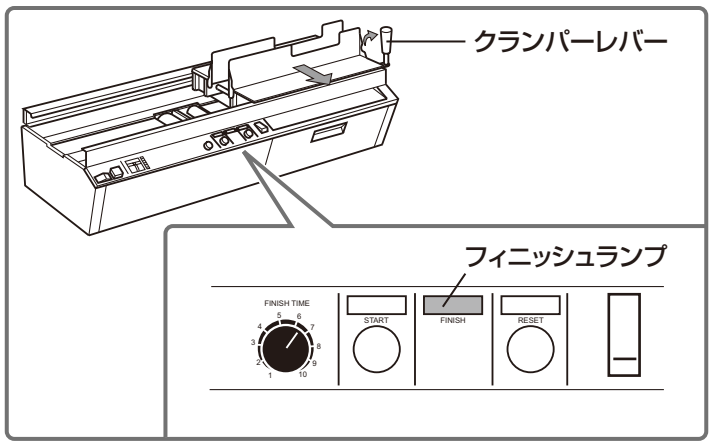

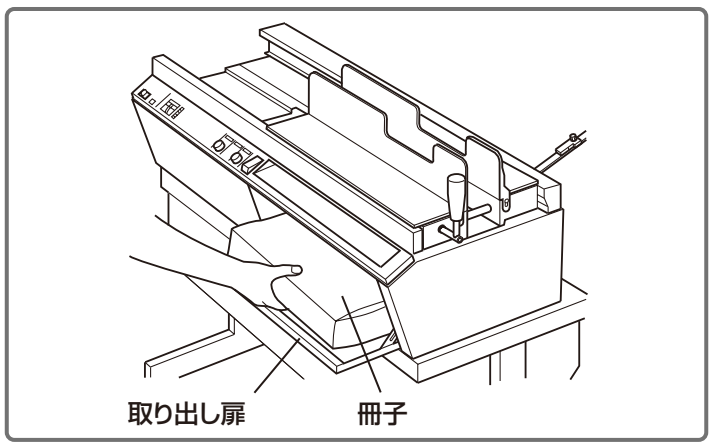
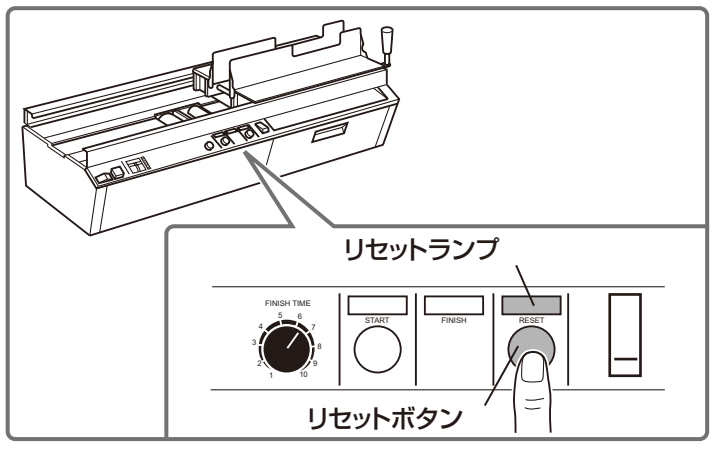
5 リセットランプ (黄色) が点灯後、用紙が残っていないことを確認して、リセットボタンを押して終了します。